martinka spusta
architekti

masparti s.r.o. IČ 03198057 © 2024
Nádražní 1790 Šternberk 78501 www.masparti.com

generální projektant:

masparti s.r.o.
IČO: 03198057
Nádražní 1790/22, Šternberk 785 01

zodpovědný projektant:

Ing. arch. Pavel Martinka ČKA 4495
+420 775 914 146 pavel.martinka@masparti.com

GROBER
PROJECT, s.r.o.

HIP:

GROBER PROJECT, s.r.o.
Pasteurova 162/13c, 779 00 Olomouc
Ing. Jiří Grohmann
+420 776 577 933, j.grohmann@groberproject.cz

projektant části:

GROBER PROJECT, s.r.o.
Pasteurova 162/13c, 779 00 Olomouc
Ing. Jiří Grohmann
+420 776 577 933, j.grohmann@groberproject.cz

investor:

Město Šumperk
nám. Míru 364/1, 787 01 Šumperk
IČO: 00303461

akce:

Bytový dům Šumperk - Temenice

místo:

ulice Temenická
787 01 Šumperk
p.č. st. 15/2, 16/2, 16/6, 16/7, 18/1, 18/10, 18/12, 18/13, 1275/1, 1275/19, 1275/20, 1275/21, 1275/22, 1275/27, 1334, 1377/8
k.ú.: Horní Temenice [764469]
p.č. 919/2, 919/11, 954
k.ú.: Dolní Temenice [764442]

stupeň:

DOKUMENTACE PRO PROVÁDĚNÍ STAVBY

přehledové schema

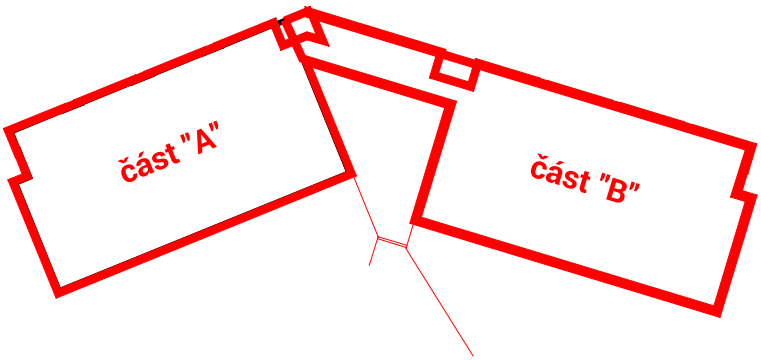

část:

D.1.1
ARCHITEKTONICKO-STAVEBNÍ ŘEŠENÍ

objekt:
SO 01

datum:
10/2024

název výkresu, měřítko:

Výpis prvků PSV Zámečnické prvky - část "A+B"

číslo výkresu:

D.1.1.2. 16C

SPECIFIKACE ZÁMEČNICKÝCH PRVKŮ - VŠEOBECNÉ PARAMETRY

TATO POZNÁMKA PLATÍ PRO VŠECHNY PRVKY, POKUD NENÍ UVEDENO JINAK.

POZNÁMKA

VEŠKERÉ ROZMĚRY MUSÍ BÝT DODAVATELEM OVĚŘENY NA STAVBĚ !!!

- TATO DOKUMENTACE NENAHRAZUJE VÝROBNÍ/DÍLENSKOU DOKUMENTACI
- PŘED ZAPOČETÍM VLASTNÍ VÝROBY BUDE DODAVATELEM ZPRACOVÁNA VÝROBNÍ /DÍLENSKÁ/ DOKUMENTACE, KTERÁ BUDE ODSOUHLASENA ARCHITEKTEM A HLAVNÍM INŽENÝREM PROJEKTU. VE VÝKRESECH MUSÍ BÝT KOMPLETNĚ ZOBRAZENY VEŠKERÉ DETAILY, KÓTY, ZPŮSOBY UCHYCENÍ, SPOJOVÁNÍ, VELIKOSTI, TLOUŠŤKY A PEVNOSTI MATERIÁLU.
- ARCHITEKTOVI BUDOU PŘEDLOŽENY KE SCHVÁLENÍ VZORKY POVRCHOVÝCH ÚPRAV A ZPRACOVÁNÍ KOVŮ. ŘEMESLNÉ PROVEDENÍ VŠECH VIDITELNÝCH POVRCHŮ A SPOJŮ BUDE BEZ VAD, PODLE NEJLEPŠÍCH PROFESNÍCH ZVYKLOSTÍ.
- PŘI SKLADOVÁNÍ, MANIPULACI A MONTÁŽI VEŠKERÝCH VÝROBKŮ NUTNO POSTUPOVAT MAXIMÁLNĚ OPATRNĚ, TAK, ABY ŽÁDNÝ VÝROBEK NEBYL OHNUTÝ, ZKROUCENÝ NEBO JINAK POŠKOZENÝ KONSTRUKČNĚ NEBO VIZUÁLNĚ.
- POUŽÍVANÝ MATERIÁL BUDE NOVÝ BEZ ZJEVNÝCH I SKRYTÝCH DEFEKTŮ, KTERÉ BY MOHLY OVLIVNIT JEJICH PEVNOST, ODOLNOST NEBO VZHLED. BUDOU MÍT KVALITU NEJLEPŠÍ VYRÁBĚNÉ TŘÍDY, KTERÁ BUDE ODPOVÍDAT ZAMYŠLENÉMU POUŽITÍ.
- VEŠKERÉ PRVKY BUDOU KOTVENY BEZPEČNĚ K NOSNÝM KONSTRUKCÍM, KOTVÍCÍ PRVKY A SVÁRY BUDOU DIMENZOVÁNY DLE POKYNŮ VÝROBCE NEBO DOKUMENTACE. VIDITELNÉ SVÁRY BUDOU ZABROUŠENY DO HLADKA.
- KOTVENÍ K NOSNÉ KONSTRUKCI BUDE PROVEDENO NA POHLEDOVĚ SKRYTÝCH MÍSTECH.
- VIDITELNÉ PRVKY BUDOU ZE STEJNÉHO MATERIÁLU A STEJNÉHO POVRCHU A BARVY, JAKO MATERIÁL, NA KTERÝ BUDOU POUŽITY.
- SPOJE MATERIÁLU BUDOU ŘEZÁNY NA KOSO (POKUD NENÍ VÝKRESOVOU DOKUMENTACÍ ZOBRAZENO JINAK) TAK, ABY K SOBĚ PŘESNĚ PASOVALY A NEBO LÍCOVALY.
- VEŠKERÉ SPOJOVACÍ PROSTŘEDKY V EXTERIÉRU BUDOU MÍT ANTIKOROZNÍ ÚPRAVU DLE TECHNICKÉHO ZADÁNÍ.

- PŘI ZPRACOVÁNÍ DODAVATELSKÉ DOKUMENTACE, VÝROBĚ A MONTÁŽI ZÁMEČNICKÝCH PRVKŮ JE NUTNÉ SPLNIT POŽADAVKY NÁSLEDUJÍCÍCH SOUČASNÝCH NOREM A PŘEDPISŮ:

ČSN EN 1993-1-1 NAVRHOVÁNÍ OCELOVÝCH KONSTRUKCÍ – ČÁST 1.1: OBECNÁ PRAVIDLA A PRAVIDLA PRO POZEMNÍ STAVBY
ČSN EN 1993-1-2 NAVRHOVÁNÍ OCELOVÝCH KONSTRUKCÍ – ČÁST 1.2: OBECNÁ PRAVIDLA – NAVRHOVÁNÍ KONSTRUKCÍ NA ÚČINKY POŽÁRU
ČSN EN 1993-1-3 NAVRHOVÁNÍ OCELOVÝCH KONSTRUKCÍ – ČÁST 1.3: OBECNÁ PRAVIDLA – DOPLŇUJÍCÍ PRAVIDLA PRO TENKOSTĚNNÉ ZA STUDENA TVAROVANÉ PRVKY A PLOŠNÉ PROFILY
ČSN EN 1993-1-4 NAVRHOVÁNÍ OCELOVÝCH KONSTRUKCÍ – ČÁST 1.4: OBECNÁ PRAVIDLA – DOPLŇUJÍCÍ PRAVIDLA PRO KOROZIVZDORNÉ OCELI
ČSN EN 1090-1 PROVÁDĚNÍ OCELOVÝCH KONSTRUKCÍ
ČSN EN 1090-1 +A1PROVÁDĚNÍ OCELOVÝCH KONSTRUKCÍ A HLINÍKOVÝCH KONSTRUKCÍ – ČÁST 1: POŽADAVKY NA POSOUZENÍ SHODY KONSTRUKČNÍCH DÍLCŮ
ČSN EN 1090-2 PROVÁDĚNÍ OCELOVÝCH KONSTRUKCÍ – ČÁST 1: OBECNÁ PRAVIDLA A PRAVIDLA PRO POZEMNÍ STAVBY
ČSN EN 1090-2 +A1 PROVÁDĚNÍ OCELOVÝCH KONSTRUKCÍ A HLINÍKOVÝCH KONSTRUKCÍ – ČÁST 2: TECHNICKÉ POŽADAVKY NA OCELOVÉ KONSTRUKCE
ČSN EN 1090-3 PROVÁDĚNÍ OCELOVÝCH KONSTRUKCÍ A HLINÍKOVÝCH KONSTRUKCÍ – ČÁST 3: TECHNICKÉ POŽADAVKY NA HLINÍKOVÉ KONSTRUKCE
ČSN EN 1090-5 PROVÁDĚNÍ OCELOVÝCH KONSTRUKCÍ A HLINÍKOVÝCH KONSTRUKCÍ – ČÁST 5: TECHNICKÉ POŽADAVKY NA HLINÍKOVÉ ZA STUDENA TVAROVANÉ KONSTRUKČNÍ PRVKY A ZA STUDENA TVAROVANÉ KONSTRUKCE PRO POUŽITÍ VE STŘECHÁCH, STROPECH, PODLAHÁCH A STĚNÁCH

PSV - ZÁMEČNICKÉ PRVKY

OZNAČENÍ:

Z01

POPIS:
VENKOVNÍ ZÁBRADLÍ PAVLAČÍ

POČET PRVKŮ/SESTAV:

OBJEKT	1NP	2NP	3NP	STŘECHA	CELKEM	CELKEM A+B
A	–	4	–	–	4	8
B	–	4	–	–	4	

SCHÉMA:

PŮDORYS 1NP:

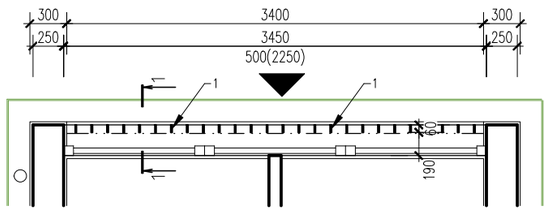

PŮDORYS 2NP:

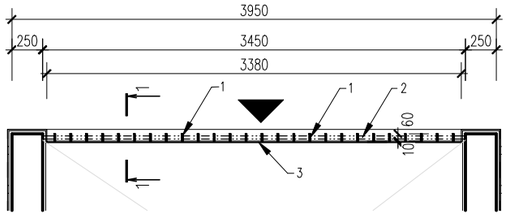

ILUSTRAČNÍ FOTO:

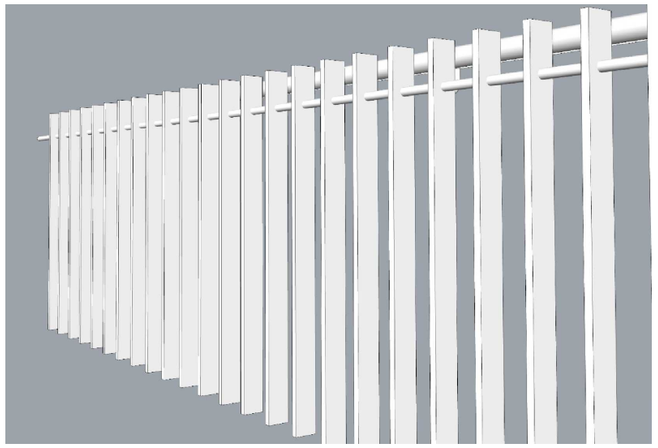

LEGENDA OZNAČENÍ:

1 – VÝPLŇ ZÁBRADLÍ – JÄCKEL 60/10/2 mm
2 – SPOJOVACÍ PRVEK – TRUBKA 20x2 mm
3 – KOTEVNÍ PRVEK – VÝPALEK 3380x405x10 mm
4 – KOTVENÍ DO ŽB K-CE – LEPENÁ KOTVA øM12, HL. OSAZENÍ MIN. 150 mm

POHLED :

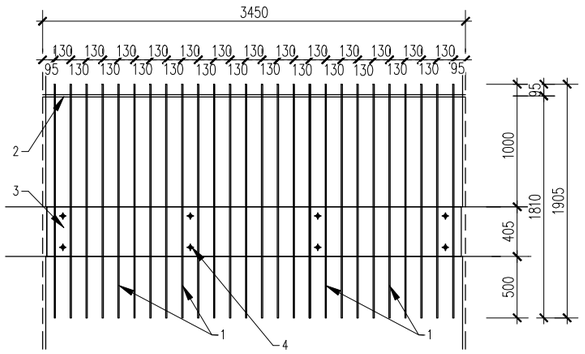

ŘEZ 1-1:

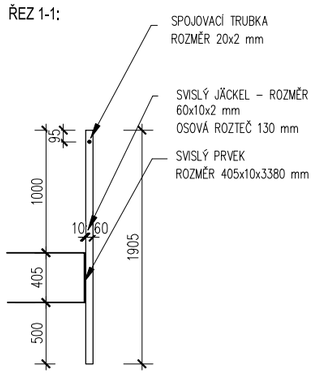

VÝKAZ MATERIÁLU – 1 PRVEK/1 SESTAVA:

pol.	materiál / profil	hmotnost (kg/m) (kg/m²)	délka (m) plocha (m²)	hmotnost (kg/ks)	počet (ks)	délka celk. (m) plocha celk. (m²)	hmotnost celkem (kg)
1	JÄCKEL 60/10/2 mm	2,07	1,905	3,943	26	49,53	102,518
2	TRUBKA 20x2 mm	0,89	3,450	3,070	1	3,450	3,07
3	VÝPALEK 405x10 mm	31,80	3,380	107,484	1	3,380	107,484
	HMOTNOST CELKEM						213,072
	PROŘEZ + DROBNÝ A SPOJOVACÍ MATERIÁL 10%						21,307
	HMOTNOST CELKEM BEZ KOTEVNÍHO MATERIÁLU						234,379 kg

MATERIÁL:
ROZPIS MATERIÁLU – VIZ LEGENDA

POVRCHOVÁ ÚPRAVA:
ŽÁROVĚ POZINKOVÁNO

ČLENĚNÍ:
VIZ. SCHEMA, OSOVÁ ROZTEČ JÄCKELŮ 130mm

BARVA:
ŽÁROVÝ ZINEK

OSAZENÍ :
- OSAZENO K ŽB K-CI STROPU, KOTVENO Z ČELA TÉTO KONSTRUKCE.
- NAVRŽENY LEPENÉ KOTVY S MIN. KOTEVNÍ HLOUBKOU 150 mm.

POZNÁMKA:
- ROZMĚRY DLE SCHÉMATU.
- PŘED ZAPOČETÍM VÝROBY NUTNO OVĚŘIT ROZMĚRY NA STAVBĚ !!!
- PŘED ZAPOČETÍM VLASTNÍ VÝROBY NUTNO ZPRACOVAT VÝROBNÍ DOKUMENTACI, KTERÁ BUDE ODSOUHLASENA ARCHITEKTEM !!!

PSV - ZÁMEČNICKÉ PRVKY

OZNAČENÍ:

Z02

POPIS:
VENKOVNÍ ZÁBRADLÍ

POČET PRVKŮ/SESTAV:

OBJEKT	1NP	2NP	3NP	STŘECHA	CELKEM	CELKEM A+B
A	–	3	–	–	3	6
B	–	3	–	–	3	

SCHÉMA:

PŮDORYS 2NP:

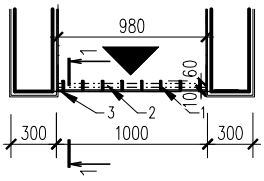

ILUSTRAČNÍ FOTO:

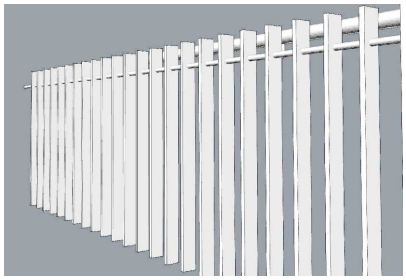

POHLED :

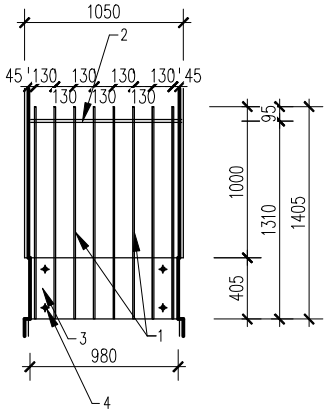

ŘEZ 1-1 :

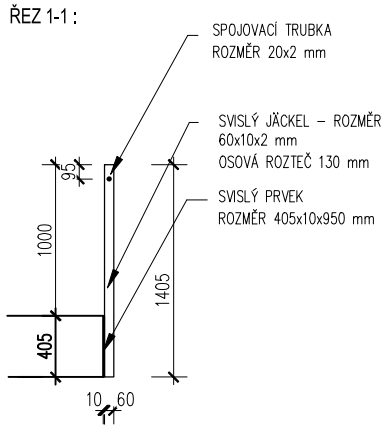

LEGENDA OZNAČENÍ:

1 – VÝPLŇ ZÁBRADLÍ – JÄCKEL 60/10/2 mm
2 – SPOJOVACÍ PRVEK – TRUBKA 20x2 mm
3 – KOTEVNÍ PRVEK – VÝPALEK 950x405x10 mm
4 – KOTVENÍ DO ŽB K-CE – LEPENÁ KOTVA ØM12, HL. OSAZENÍ MIN. 150 mm

VÝKAZ MATERIÁLU – 1 PRVEK/1 SESTAVA:

pol.	materiál / profil	hmotnost (kg/m) (kg/m^2)	délka (m) plocha (m^2)	hmotnost (kg/ks)	počet (ks)	délka celk. (m) plocha celk. (m^2)	hmotnost celkem (kg)
1	JÄCKEL 60/10/2 mm	2,07	1,405	2,908	8	11,24	23,264
2	TRUBKA 20x2 mm	0,89	1,050	0,935	1	1,050	0,935
3	VÝPALEK 405x10 mm	31,80	0,980	31,164	1	0,980	31,164
	HMOTNOST CELKEM						55,363
	PROŘEZ + DROBNÝ A SPOJOVACÍ MATERIÁL 10%						5,536
	HMOTNOST CELKEM BEZ KOTEVNÍHO MATERIÁLU						60,899 kg

MATERIÁL:
ROZPIS MATERIÁLU – VIZ LEGENDA

POVRCHOVÁ ÚPRAVA:
ŽÁROVĚ POZINKOVÁNO

ČLENĚNÍ:
VIZ. SCHEMA, OSOVÁ ROZTEČ JÄCKELŮ 130mm

BARVA:
ŽÁROVÝ ZINEK

OSAZENÍ :
- OSAZENO K ŽB K-CI STROPU, KOTVENO Z ČELA TÉTO KONSTRUKCE.
- NAVRŽENY LEPENÉ KOTVY S MIN. KOTEVNÍ HLOUBKOU 150 mm.

POZNÁMKA:
- ROZMĚRY DLE SCHÉMATU.
- PŘED ZAPOČETÍM VÝROBY NUTNO OVĚŘIT ROZMĚRY NA STAVBĚ !!!
- PŘED ZAPOČETÍM VLASTNÍ VÝROBY NUTNO ZPRACOVAT VÝROBNÍ DOKUMENTACI, KTERÁ BUDE ODSOUHLASENA ARCHITEKTEM !!!

PSV - ZÁMEČNICKÉ PRVKY

OZNAČENÍ:

POPIS:
VENKOVNÍ ZÁBRADLÍ

POČET PRVKŮ/SESTAV:

OBJEKT	1NP	2NP	3NP	STŘECHA		CELKEM A+B
A	–	1	–	–	1	2
B	–	1	–	–	1	

SCHÉMA:

PŮDORYS 2NP (A):

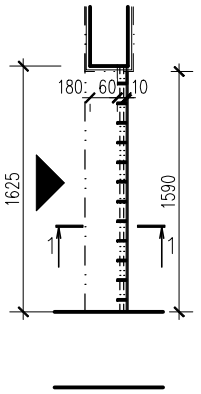

POHLED (A) :

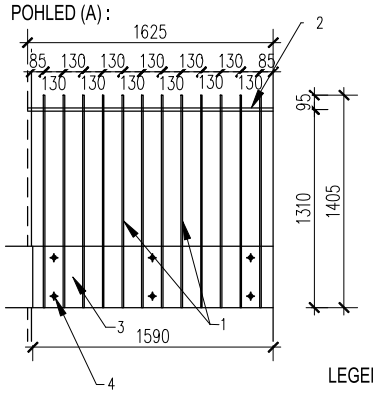

ŘEZ 1-1 (A) :

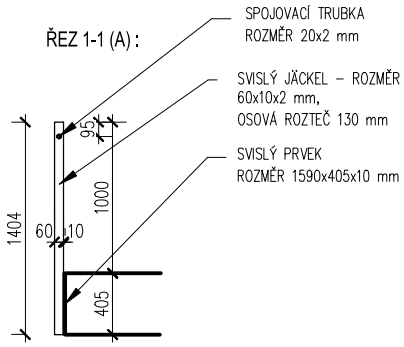

LEGENDA OZNAČENÍ:

1 – VÝPLŇ ZÁBRADLÍ JÄCKEL 60/10/2 mm
2 – SPOJOVACÍ PRVEK TRUBKA 20x2 mm
3 – KOTEVNÍ PRVEK VÝPALEK 950x405x10 mm
4 – KOTVENÍ DO ŽB K–CE – LEPENÁ KOTVA ØM12, HL. OSAZENÍ MIN. 150 mm

PŮDORYS 2NP (B):

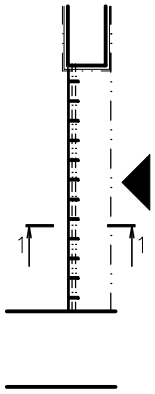

POHLED (B) :

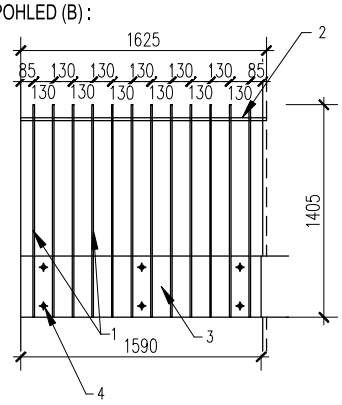

ŘEZ 1-1 (B) :

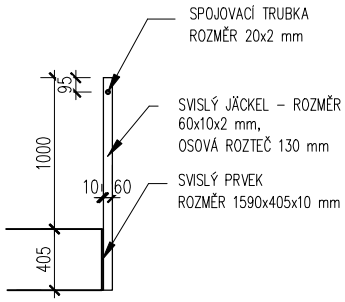

Z03

VÝKAZ MATERIÁLU – 1 PRVEK/1 SESTAVA:

pol.	materiál / profil	hmotnost (kg/m) (kg/m^2)	délka (m) plocha (m^2)	hmotnost (kg/ks)	počet (ks)	délka celk. (m) plocha celk. (m^2)	hmotnost celkem (kg)
1	JÄCKEL 60/10/2 mm	2,07	1,405	2,908	12	16,86	34,900
2	TRUBKA 20x2 mm	0,89	1,625	1,446	1	1,625	1,446
3	VÝPALEK 405x10 mm	31,80	1,590	50,562	1	1,590	50,562
	HMOTNOST CELKEM						86,908
	PROŘEZ + DROBNÝ A SPOJOVACÍ MATERIÁL 10%						8,690
	HMOTNOST CELKEM BEZ KOTEVNÍHO MATERIÁLU						**95,598 kg**

MATERIÁL:
ROZPIS MATERIÁLU – VIZ LEGENDA

POVRCHOVÁ ÚPRAVA:
ŽÁROVĚ POZINKOVÁNO

ČLENĚNÍ:
VIZ. SCHEMA, OSOVÁ ROZTEČ JÄCKELŮ 130mm

BARVA:
ŽÁROVÝ ZINEK

OSAZENÍ :
- OSAZENO K ŽB K–CI STROPU, KOTVENO Z ČELA TÉTO KONSTRUKCE.
- NAVRŽENY LEPENÉ KOTVY S MIN. KOTEVNÍ HLOUBKOU 150 mm.

POZNÁMKA:
- ROZMĚRY DLE SCHÉMATU.
- PŘED ZAPOČETÍM VÝROBY NUTNO OVĚŘIT ROZMĚRY NA STAVBĚ !!!
- PŘED ZAPOČETÍM VLASTNÍ VÝROBY NUTNO ZPRACOVAT VÝROBNÍ DOKUMENTACI, KTERÁ BUDE ODSOUHLASENA ARCHITEKTEM !!!

PSV - ZÁMEČNICKÉ PRVKY

OZNAČENÍ: Z04

POPIS:

SNĚHOVÉ ZACHYTAČE – DVOUTRUBKOVÉ, ROZTEČ KONZOL 0,9m, UCHYCENÍ NA PLECHOVOU VLNITOU KRYTINU (KRYTINA VE TVARU TAŠEK)

POČET KS KONZOL + DÉLKA TRUBKY:

OBJEKT	1NP	2NP	3NP	STŘECHA	CELKEM	CELKEM A+B
A	–	–	–	48+84	–	96ks + 168bm
B	–	–	–	48+84	–	

SCHÉMA:

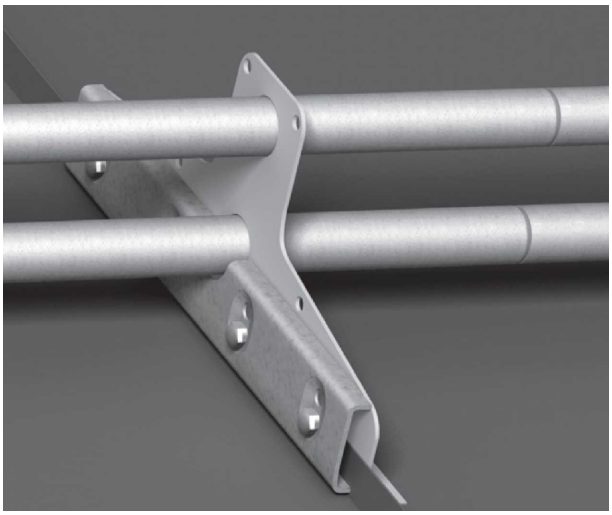

SLOŽENÍ PRO DVOUTRUBKOVÝ ZACHYTÁVAČ:
- konzola
- trubka
- plastová záslepka
- vruty 6,5 x51mm
- vruty 6,5x76mm
- podložka 5mm
- podložka 12mm

ROZMĚR [MM]: --

MATERIÁL:
KONZOLY – POZINKOVANÝ PLECH, DRŽÁKY – POZINKOVANÁ TRUBKA O PRŮMĚRU 50mm

PROVEDENÍ:
DVOUTRUBKOVÉ

ČLENĚNÍ:
ROZTEČ KONZOL 900mm

BARVA:
TOMATOVĚ ČERVENÁ – RAL 3013

OSAZENÍ :
- POMOCÍ ŠROUBŮ A PODLOŽEK DO STŘEŠNÍCH LATÍ (DO SPODNÍ VLNY KRYTINY)

POZNÁMKA:
- MAX. PŘESAH TRUBKY ZA KRAJNÍ KONZOLOU 150mm
- DÉLKA TRUBKY 3000mm, ZÚŽENÝ KONEC V DÉLCE 45mm PRO ZASUNUTÍ SOUSEDNÍ TRUBKY
- VYSOUVÁNÍ TRUBEK ZABRÁNIT POMOCÍ SAMOVRTNÝCH ŠROUBŮ 4,8X19mm NA OBOU STRANÁCH KONZOLY (ŠROUBY NEBÝVAJÍ SOUČÁSTÍ DODÁVKY)
- POUŽÍT UCELENÝ SYSTÉM
- PŘI MONTÁŽI DODRŽET POKYNY SKUTEČNĚ VYBRANÉHO TYPU ZACHYTAČŮ

OZNAČENÍ: Z05

POPIS:

OCELOVÁ PÁSOVINA LEMUJÍCÍ:
- ZPEVNĚNÉ PLOCHY ZE ZÁMKOVÉ DLAŽBY
- PAVLAČE V 1NP

DÉLKA M :

OBJEKT	1NP	2NP	3NP	STŘECHA		CELKEM A+B
A	13,564	–	–	–	13,564	79,309 mb
B	64,745	–	–	–	65,745	

SCHÉMA:

PŮDORYS:

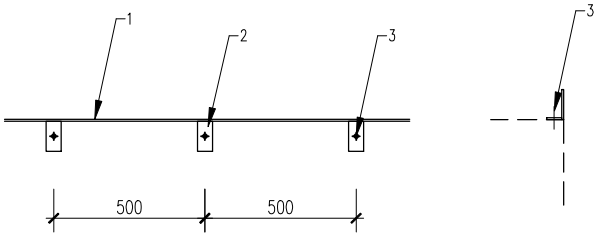

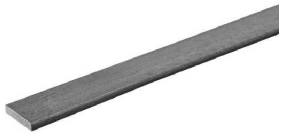

LEGENDA OZNAČENÍ:

1 – PÁSOVINA 100/6 mm
2 – KOTEVNÍ PLOTNA 100x50x6 mm
3 – KOTVENÍ DO ŽB K-CE – MECHANICKÁ KOTVA A2, ø10 mm

	HMOTNOST CELKEM BEZ KOTEVNÍHO MATERIÁLU	5,652 kg/mb

ROZMĚR [MM]: 100/6

MATERIÁL:
OCELOVÁ PÁSOVINA 100/6 mm TAŽENÁ

PROVEDENÍ:
BEZ POVRCHOVÉ ÚPRAVY, PŘÍRODNÍ PROVEDENÍ.

ČLENĚNÍ:
DLE PŮDORYSU.

BARVA:
PŘÍRODNÍ PROVEDENÍ.

OSAZENÍ :
KOTVENÍ DO PŘILEHLÉ ŽB K-CE LEPENÝMI KOTVAMI PŘES NAVAŘENÉ KOTEVNÍ PLOTNY.

POZNÁMKA:
- ROZMĚRY DLE SCHÉMATU.
- PŘED ZAPOČETÍM VÝROBY NUTNO OVĚŘIT ROZMĚRY NA STAVBĚ !!!
- PŘED ZAPOČETÍM VLASTNÍ VÝROBY NUTNO ZPRACOVAT VÝROBNÍ DOKUMENTACI, KTERÁ BUDE ODSOUHLASENA ARCHITEKTEM !!!

PSV - ZÁMEČNICKÉ PRVKY

OZNAČENÍ:

Z06

POPIS:
ZÁBRADLÍ SCHODIŠTĚ

POČET PRVKŮ/SESTAV:

OBJEKT	1NP	2NP	3NP	STŘECHA	CELKEM	CELKEM A+B
A	–	–	–	–	–	1
B	1	–	–	–	1	

SCHÉMA:

PŮDORYS :

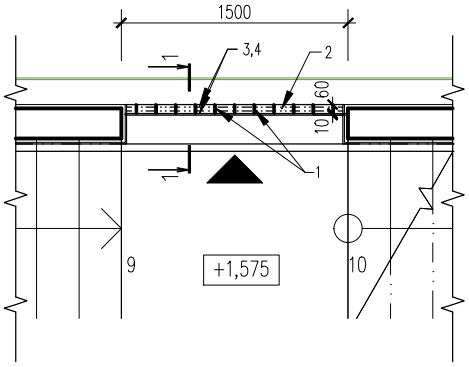

ILUSTRAČNÍ FOTO:

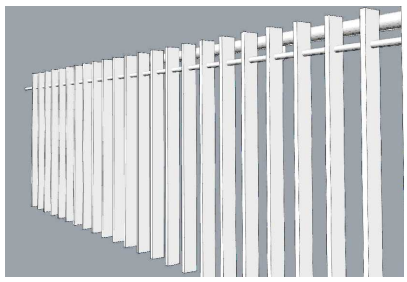

LEGENDA OZNAČENÍ:

1 – VÝPLŇ ZÁBRADLÍ JÄCKEL 60/10/2 mm
2 – SPOJOVACÍ PRVEK TRUBKA 20x2 mm
3 – SVISLÝ PRVEK – TYČ PLOCHÁ 65x10 mm
4 – VODOROVNÝ PRVEK – TYČ PLOCHÁ 70x10 mm

POHLED :

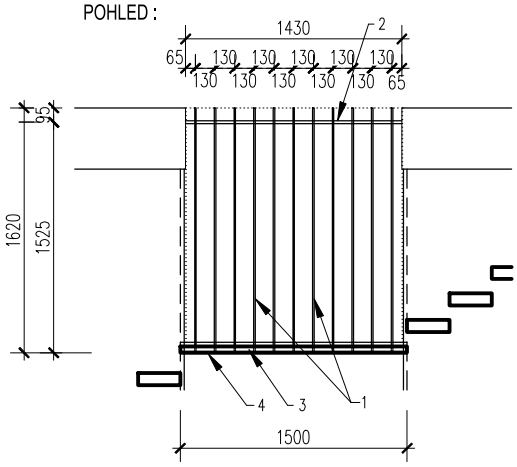

ŘEZ 1-1 :

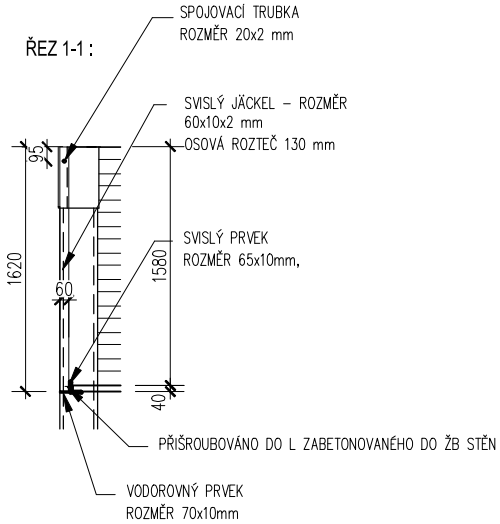

VÝKAZ MATERIÁLU – 1 PRVEK/1 SESTAVA:

pol.	materiál / profil	hmotnost (kg/m) (kg/m^2)	délka (m) plocha (m^2)	hmotnost (kg/ks)	počet (ks)	délka celk. (m) plocha celk. (m^2)	hmotnost celkem (kg)
1	JÄCKEL 60/10/2 mm	2,07	1,620	3,353	11	17,82	36,883
2	TRUBKA 20x2 mm	0,89	1,430	1,273	1	1,43	1,273
3	SVISLÝ PRVEK (TYČ PLOCHÁ) 65x10 mm	5,10	1,500	7,650	1	1,500	7,650
4	VODOROVNÝ PRVEK (TYČ PLOCHÁ) 70x10mm	5,50	1,500	8,250	1	1,500	8,250
	HMOTNOST CELKEM						54,056
	PROŘEZ + DROBNÝ A SPOJOVACÍ MATERIÁL 10%						5,405
	HMOTNOST CELKEM BEZ KOTEVNÍHO MATERIÁLU						59,461 kg

MATERIÁL:
ROZPIS MATERIÁLU – VIZ LEGENDA

POVRCHOVÁ ÚPRAVA:
ŽÁROVĚ ZINKOVÁNO

ČLENĚNÍ:
VIZ. SCHEMA, OSOVÁ ROZTEČ JÄCKELŮ 130mm

BARVA:
ŽÁROVÝ ZINEK

OSAZENÍ :
– KOTVENO DO L PROFILU VYNÁŠEJÍCÍHO MEZIPODESTU.
– V HORNÍ ČÁSTI KOTVENO DO ŽB STĚNY.

POZNÁMKA:
ROZMĚRY KOORDINOVAT S NOSNÝM ROŠTEM, OVĚŘIT NA STAVBĚ !!!!
ŠÍŘKA ULOŽENÍ ROŠTU MIN. 30 mm.
KOTVENO K OCEL. K–CI POMOCÍ BEZPEČNOSTNÍCH UPEVŇOVACÍCH PRVKŮ B 633K – DLE DODAVATELE ROŠTU.

PSV - ZÁMEČNICKÉ PRVKY

OZNAČENÍ:

POPIS:

ZÁBRADLÍ SCHODIŠTĚ A NAVAZUJÍCÍ SCHODIŠTĚ LÁVKY.
V MADLE ZE SPODNÍ STRANY VSAZEN LED PÁSEK.

POČET PRVKŮ/SESTAV:

OBJEKT	1NP	2NP	3NP	STŘECHA	CELKEM	CELKEM A+B
A	–	–	–	–	–	1+1+1
B	1+1+1	–	–	–	1+1+1	

SCHÉMA:

PŮDORYS :

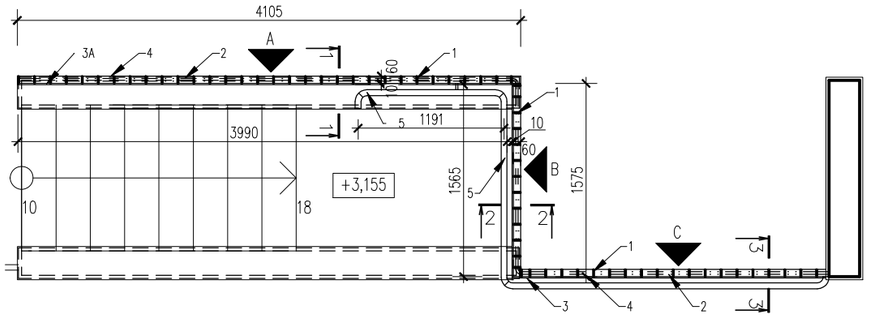

POHLED "A" :

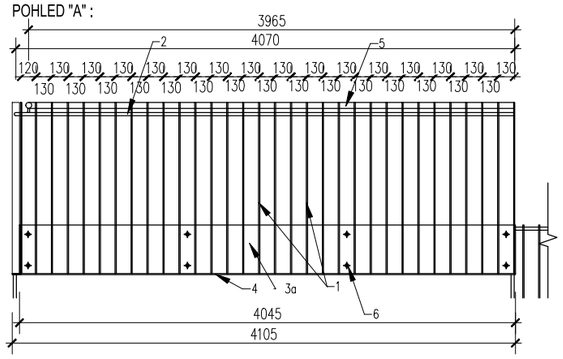

ŘEZ 1-1 :

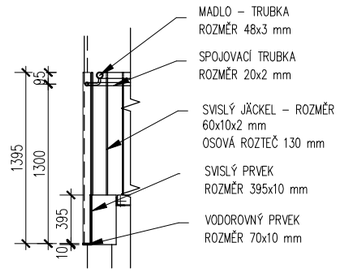

POHLED "B" :

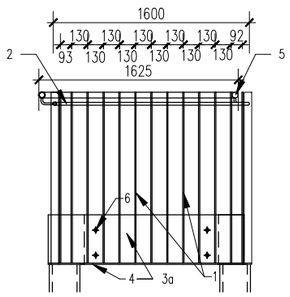

ŘEZ 2-2 :

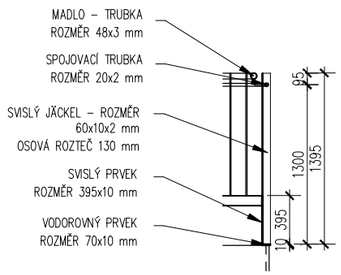

POHLED "C" :

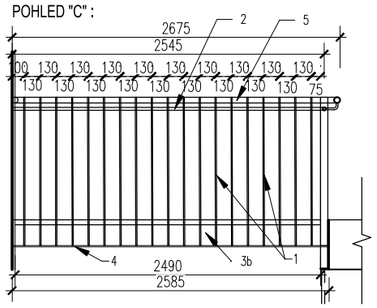

ŘEZ 3-3 :

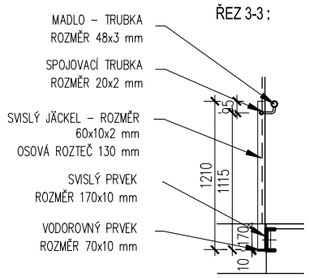

LEGENDA OZNAČENÍ:

1 – VÝPLŇ ZÁBRADLÍ JÄCKEL 60/10/2 mm
2 – SPOJOVACÍ PRVEK TRUBKA 20x2 mm
3a – SVISLÝ PRVEK –VÝPALEK 395 x 10 mm
3b – SVISLÝ PRVEK – VÝPALEK 170 x 10 mm
4 – VODOROVNÝ PRVEK – TYČ PLOCHÁ 70x10 mm
5 – MADLO ZÁBRADLÍ – TRUBKA 48/3 mm
6 – KOTVENÍ DO ŽB K–CE – LEPENÁ KOTVA øM12, HL. OSAZENÍ MIN. 150 mm

VÝKAZ MATERIÁLU – 1 PRVEK/1 SESTAVA – A:

pol.	materiál / profil	hmotnost (kg/m) (kg/m²)	délka (m) plocha (m²)	hmotnost (kg/ks)	počet (ks)	délka celk. (m) plocha celk. (m²)	hmotnost celkem (kg)
1	JÄCKEL 60/10/2 mm	2,07	1,395	2,888	32	44,64	92,416
2	TRUBKA 20x2 mm	0,89	4,070	3,622	1	4,070	3,622
3	VÝPALEK 395x10 mm	31,04	4,045	125,557	1	4,045	125,557
4	VODOROVNÝ PRVEK (TYČ PLOCHÁ) 70x10mm	5,50	4,105	22,578	1	4,105	22,578
5	TRUBKA 48x3 mm	3,33	3,990	13,287	1	3,990	13,287
	HMOTNOST CELKEM						257,460
	PROŘEZ + DROBNÝ A SPOJOVACÍ MATERIÁL 10%						25,746
	HMOTNOST CELKEM BEZ KOTEVNÍHO MATERIÁLU						283,206 kg

VÝKAZ MATERIÁLU – 1 PRVEK/1 SESTAVA – B:

pol.	materiál / profil	hmotnost (kg/m) (kg/m²)	délka (m) plocha (m²)	hmotnost (kg/ks)	počet (ks)	délka celk. (m) plocha celk. (m²)	hmotnost celkem (kg)
1	JÄCKEL 60/10/2 mm	2,07	1,395	2,888	13	18,135	37,440
2	TRUBKA 20x2 mm	0,89	1,600	1,424	1	1,600	1,424
3	VÝPALEK 395x10 mm	31,04	1,565	48,578	1	1,565	48,578
4	VODOROVNÝ PRVEK (TYČ PLOCHÁ) 70x10mm	5,50	1,575	8,662	1	1,575	8,662
5	TRUBKA 48x3 mm	3,33	1,625	5,411	1	1,625	5,411
	HMOTNOST CELKEM						101,515
	PROŘEZ + DROBNÝ A SPOJOVACÍ MATERIÁL 10%						10,152
	HMOTNOST CELKEM BEZ KOTEVNÍHO MATERIÁLU						111,667 kg

VÝKAZ MATERIÁLU – 1 PRVEK/1 SESTAVA – C:

pol.	materiál / profil	hmotnost (kg/m) (kg/m²)	délka (m) plocha (m²)	hmotnost (kg/ks)	počet (ks)	délka celk. (m) plocha celk. (m²)	hmotnost celkem (kg)
1	JÄCKEL 60/10/2 mm	2,07	1,210	2,504	20	24,200	50,080
2	TRUBKA 20x2 mm	0,89	2,545	2,265	1	2,545	2,265
3	VÝPALEK 170x10 mm	13,36	2,490	33,266	1	2,490	33,266
4	VODOROVNÝ PRVEK (TYČ PLOCHÁ) 70x10mm	5,50	2,585	14,218	1	2,585	14,218
5	TRUBKA 48x3 mm	3,33	2,675	8,908	1	2,675	8,908
	HMOTNOST CELKEM						108,737
	PROŘEZ + DROBNÝ A SPOJOVACÍ MATERIÁL 10%						10,873
	HMOTNOST CELKEM BEZ KOTEVNÍHO MATERIÁLU						119,610 kg

MATERIÁL:
ROZPIS MATERIÁLU – VIZ LEGENDA

POVRCHOVÁ ÚPRAVA:
ŽÁROVĚ ZINKOVÁNO

ČLENĚNÍ:
VIZ. SCHEMA, OSOVÁ ROZTEČ JÄCKELŮ 130mm

BARVA:
ŽÁROVÝ ZINEK

OSAZENÍ :
- SESTAVA "A" A "B" OSAZENO K ŽB K–CI STĚN, KOTVENO Z ČELA TÉTO KONSTRUKCE.
- NAVRŽENY LEPENÉ KOTVY S MIN. KOTEVNÍ HLOUBKOU 150 mm.
- SESTAVA "C" KOTVENA K OCELOVÉ KONSTRUKCI LÁVKY – K NOSNÉMU PROFILU UPE.

POZNÁMKA:
- ROZMĚRY DLE SCHÉMATU.
- PŘED ZAPOČETÍM VÝROBY NUTNO OVĚŘIT ROZMĚRY NA STAVBĚ !!!
- PŘED ZAPOČETÍM VLASTNÍ VÝROBY NUTNO ZPRACOVAT VÝROBNÍ DOKUMENTACI, KTERÁ BUDE ODSOUHLASENA ARCHITEKTEM !!!

PSV - ZÁMEČNICKÉ PRVKY

OZNAČENÍ:

Z08

POPIS:

ZÁBRADLÍ LÁVKY + MEZILEHLÉ ZÁBRADLÍ KE SCHODIŠTI
V MADLE ZE SPODNÍ STRANY VSAZEN LED PÁSEK.

POČET KUSŮ:

OBJEKT	1NP	2NP	3NP	STŘECHA	CELKEM	CELKEM A+B
A	–	–	–	–	–	1+1+1
B	1+1+1	–	–	–	1+1+1	

SCHÉMA:

PŮDORYS :

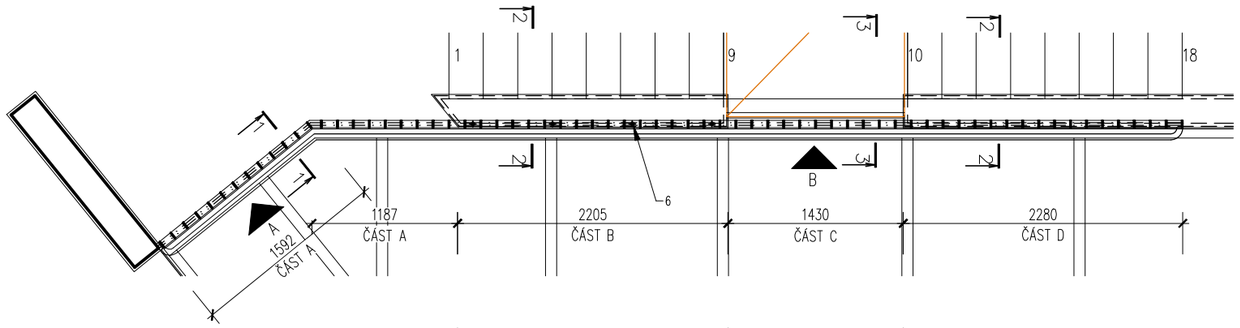

POHLED "A" :

POHLED "B" :

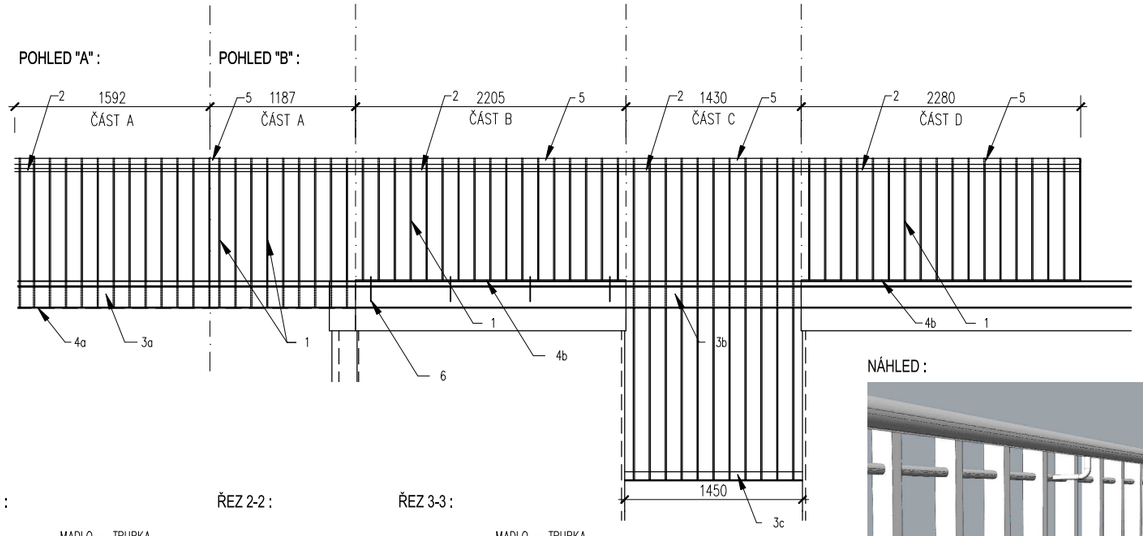

NÁHLED :

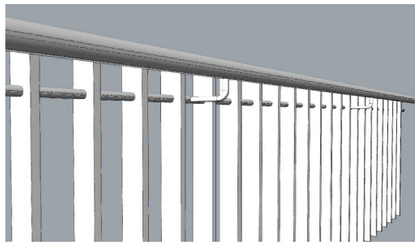

MADLO :

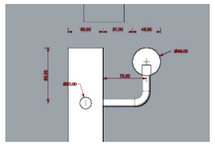

ŘEZ 1-1 :

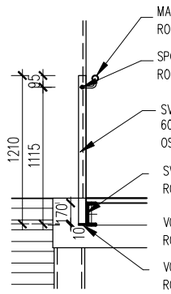

ŘEZ 2-2 :

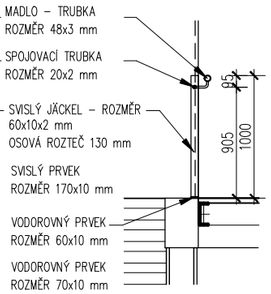

ŘEZ 3-3 :

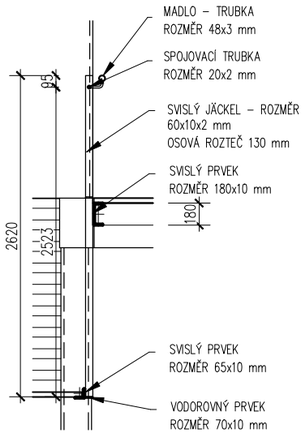

LEGENDA OZNAČENÍ:

1 – VÝPLŇ ZÁBRADLÍ – JÄCKEL 60/10/2 mm
2 – SPOJOVACÍ PRVEK – TRUBKA 20x2 mm
3a – SVISLÝ PRVEK – VÝPALEK 170x10 mm
3b – SVISLÝ PRVEK – VÝPALEK 180x10 mm
3c – SVISLÝ PRVEK – TYČ PLOCHÁ 65x10 mm
4 – VODOROVNÝ PRVEK – TYČ PLOCHÁ 70x10 mm
5 – MADLO – TRUBKA 48x3 mm
6 – KOTVENÍ DO ŽB K-CE – LEPENÁ KOTVA øM12, HL. OSAZENÍ MIN. 150 mm

VÝKAZ MATERIÁLU – 1 PRVEK/1 SESTAVA – A:

pol.	materiál / profil	hmotnost (kg/m) (kg/m²)	délka (m) plocha (m²)	hmotnost (kg/ks)	počet (ks)	délka celk. (m) plocha celk. (m²)	hmotnost celkem (kg)
1	JÄCKEL 60/10/2 mm	2,07	1,210	2,504	22	26,620	55,088
2	TRUBKA 20x2 mm	0,89	2,780	2,474	1	2,780	2,474
3a	VÝPALEK 170x10 mm	13,36	2,780	37,141	1	2,780	37,141
4a	VODOROVNÝ PRVEK (TYČ PLOCHÁ) 70x10mm	5,50	2,780	15,290	1	2,780	15,290
5	TRUBKA 48x3 mm	3,33	2,780	9,257	1	2,780	9,257
	HMOTNOST CELKEM						119,250
	PROŘEZ + DROBNÝ A SPOJOVACÍ MATERIÁL 10%						11,925
	HMOTNOST CELKEM BEZ KOTEVNÍHO MATERIÁLU						**131,175 kg**

VÝKAZ MATERIÁLU – 1 PRVEK/1 SESTAVA – B+D:

pol.	materiál / profil	hmotnost (kg/m) (kg/m²)	délka (m) plocha (m²)	hmotnost (kg/ks)	počet (ks)	délka celk. (m) plocha celk. (m²)	hmotnost celkem (kg)
1	JÄCKEL 60/10/2 mm	2,07	1,000	2,070	35	35,000	72,450
2	TRUBKA 20x2 mm	0,89	4,485	3,992	1	4,485	3,992
4b	VODOROVNÝ PRVEK (TYČ PLOCHÁ) 60x10mm	4,71	4,485	21,124	1	4,485	21,124
5	TRUBKA 48x3 mm	3,33	4,485	14,935	1	4,485	14,935
	HMOTNOST CELKEM						112,501
	PROŘEZ + DROBNÝ A SPOJOVACÍ MATERIÁL 10%						11,250
	HMOTNOST CELKEM BEZ KOTEVNÍHO MATERIÁLU						**123,751 kg**

VÝKAZ MATERIÁLU – 1 PRVEK/1 SESTAVA – C:

pol.	materiál / profil	hmotnost (kg/m) (kg/m²)	délka (m) plocha (m²)	hmotnost (kg/ks)	počet (ks)	délka celk. (m) plocha celk. (m²)	hmotnost celkem (kg)
1	JÄCKEL 60/10/2 mm	2,07	2,620	5,423	11	28,820	59,653
2	TRUBKA 20x2 mm	0,89	1,430	1,273	1	1,430	1,273
3b	VÝPALEK 180x10 mm	14,15	1,430	20,230	1	1,430	20,230
3c	SVISLÝ PRVEK (TYČ PLOCHÁ) 65x10mm	5,10	1,450	7,395	1	1,450	7,395
4	VODOROVNÝ PRVEK (TYČ PLOCHÁ) 70x10mm	5,50	1,450	7,975	1	1,450	7,975
5	TRUBKA 48x3 mm	3,33	1,430	4,762	1	1,450	4,762
	HMOTNOST CELKEM						101,288
	PROŘEZ + DROBNÝ A SPOJOVACÍ MATERIÁL 10%						10,129
	HMOTNOST CELKEM BEZ KOTEVNÍHO MATERIÁLU						**111,417 kg**

MATERIÁL:
ROZPIS MATERIÁLU – VIZ LEGENDA

POVRCHOVÁ ÚPRAVA:
ŽÁROVĚ ZINKOVÁNO

ČLENĚNÍ:
VIZ. SCHEMA, OSOVÁ ROZTEČ JÄCKELŮ 130mm

BARVA:
ŽÁROVÝ ZINEK

OSAZENÍ :
- SESTAVA "B" OSAZENO NA ŽB K-CI STĚN, KOTVENO ZHORA TÉTO KONSTRUKCE.
- NAVRŽENY LEPENÉ KOTVY S MIN. KOTEVNÍ HLOUBKOU 150 mm.
- SESTAVA "A+D" KOTVENA K OCELOVÉ KONSTRUKCI LÁVKY – K NOSNÉMU PROFILU UPE.
- SESTAVA "C" KOTVENA K OCEL.K-CI LÁVKY A L PROFILU VYNÁŠEJÍCÍ PODESTU.

POZNÁMKA:
ROZMĚRY KOORDINOVAT S NOSNÝM ROŠTEM, OVĚŘIT NA STAVBĚ !!!!
ŠÍŘKA ULOŽENÍ ROŠTU MIN. 30 mm
KOTVENO K OCEL. K-CI POMOCÍ BEZPEČNOSTNÍCH UPEVŇOVACÍCH PRVKŮ B 633K (DLE DODAVATELE ROŠTU).

PSV - ZÁMEČNICKÉ PRVKY

OZNAČENÍ:

POPIS:
ZÁBRADLÍ LÁVKY NA VNĚJŠÍ STRANĚ.
V MADLE ZE SPODNÍ STRANY VSAZEN LED PÁSEK.

POČET KUSŮ:

OBJEKT	1NP	2NP	3NP	STŘECHA	CELKEM	CELKEM A+B
A	–	–	–	–	–	1
B	–	1	–	–	1	

SCHÉMA:

PŮDORYS :

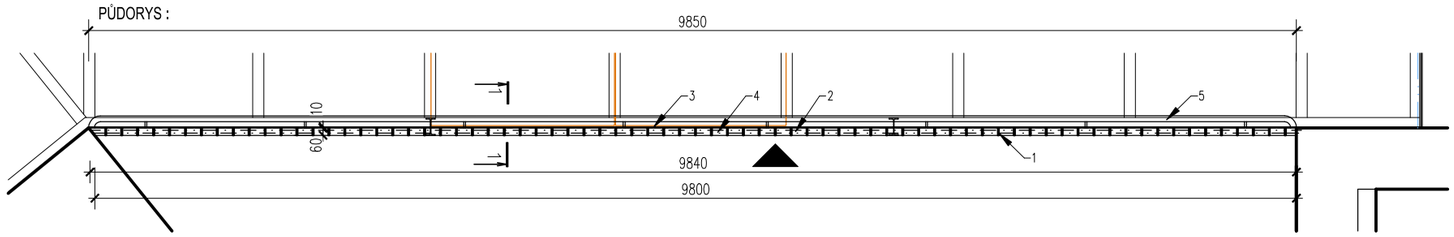

POHLED :

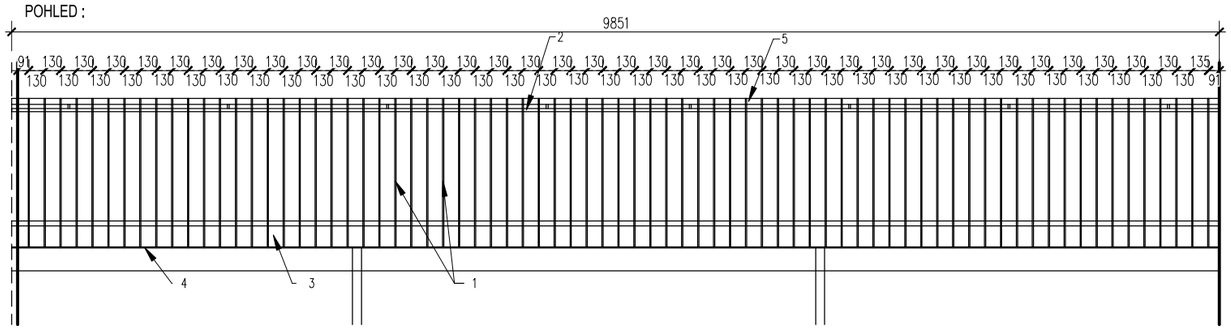

ŘEZ 1-1 :

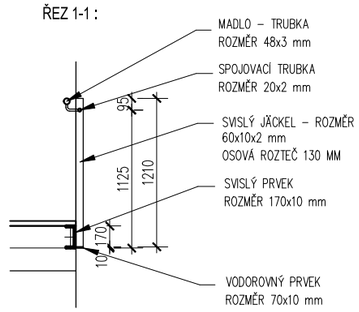

Z09

LEGENDA OZNAČENÍ:

1 – VÝPLŇ ZÁBRADLÍ – JÄCKEL 60/10/2 mm
2 – SPOJOVACÍ PRVEK – TRUBKA 20x2 mm
3 – SVISLÝ PRVEK – VÝPALEK 170x10 mm
4 – VODOROVNÝ PRVEK – TYČ PLOCHÁ 70x10 mm
5 – MADLO – TRUBKA 48x3 mm

NÁHLED :

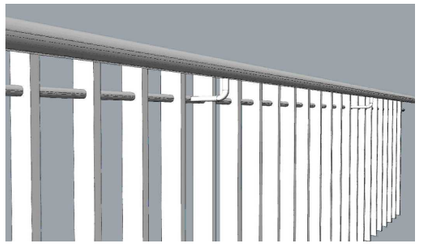

MADLO :

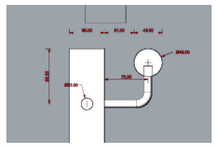

VÝKAZ MATERIÁLU – 1 PRVEK/1 SESTAVA:

pol.	materiál / profil	hmotnost (kg/m) (kg/m²)	délka (m) plocha (m²)	hmotnost (kg/ks)	počet (ks)	délka celk. (m) plocha celk. (m²)	hmotnost celkem (kg)
1	JÄCKEL 60/10/2 mm	2,07	1,210	2,504	75	90,750	187,800
2	TRUBKA 20x2 mm	0,89	9,840	7,774	1	9,840	7,774
3	VÝPALEK 170x10 mm	13,36	9,850	131,596	1	9,850	131,596
4	VODOROVNÝ PRVEK (TYČ PLOCHÁ) 70x10mm	5,50	9,850	54,175	1	9,850	54,175
5	TRUBKA 48x3 mm	3,33	9,850	32,800	1	9,850	32,800
	HMOTNOST CELKEM						414,145
	PROŘEZ + DROBNÝ A SPOJOVACÍ MATERIÁL 10%						41,414
	HMOTNOST CELKEM BEZ KOTEVNÍHO MATERIÁLU						455,559 kg

MATERIÁL:
ROZPIS MATERIÁLU – VIZ LEGENDA

POVRCHOVÁ ÚPRAVA:
ŽÁROVĚ ZINKOVÁNO

ČLENĚNÍ:
VIZ. SCHEMA, OSOVÁ ROZTEČ JÄCKELŮ 130mm

BARVA:
ŽÁROVÝ ZINEK

OSAZENÍ :
– KOTVENO DO NOSNÉ OCELOVÉ KONSTRUKCE LÁVKY – PODÉLNÉHO PRVKU UPE.
– ŠROUBOVÝ SPOJ.

POZNÁMKA:
ROZMĚRY KOORDINOVAT S NOSNÝM ROŠTEM, OVĚŘIT NA STAVBĚ !!!!
ŠÍŘKA ULOŽENÍ ROŠTU MIN. 30 mm
KOTVENO K OCEL. K–CI POMOCÍ BEZPEČNOSTNÍCH UPEVŇOVACÍCH PRVKŮ B 633K (DLE DODAVATELE ROŠTU).

PSV - ZÁMEČNICKÉ PRVKY

OZNAČENÍ:

Z10

POPIS:

MADLO VENKOVNÍHO SCHODIŠTĚ.
V MADLE ZE SPODNÍ STRANY VSAZEN LED PÁSEK.

POČET KUSŮ:

OBJEKT	1NP	2NP	3NP	STŘECHA	CELKEM	CELKEM A+B
A	1	–	–	–	1	1
B	–	–	–	–	–	

SCHÉMA:

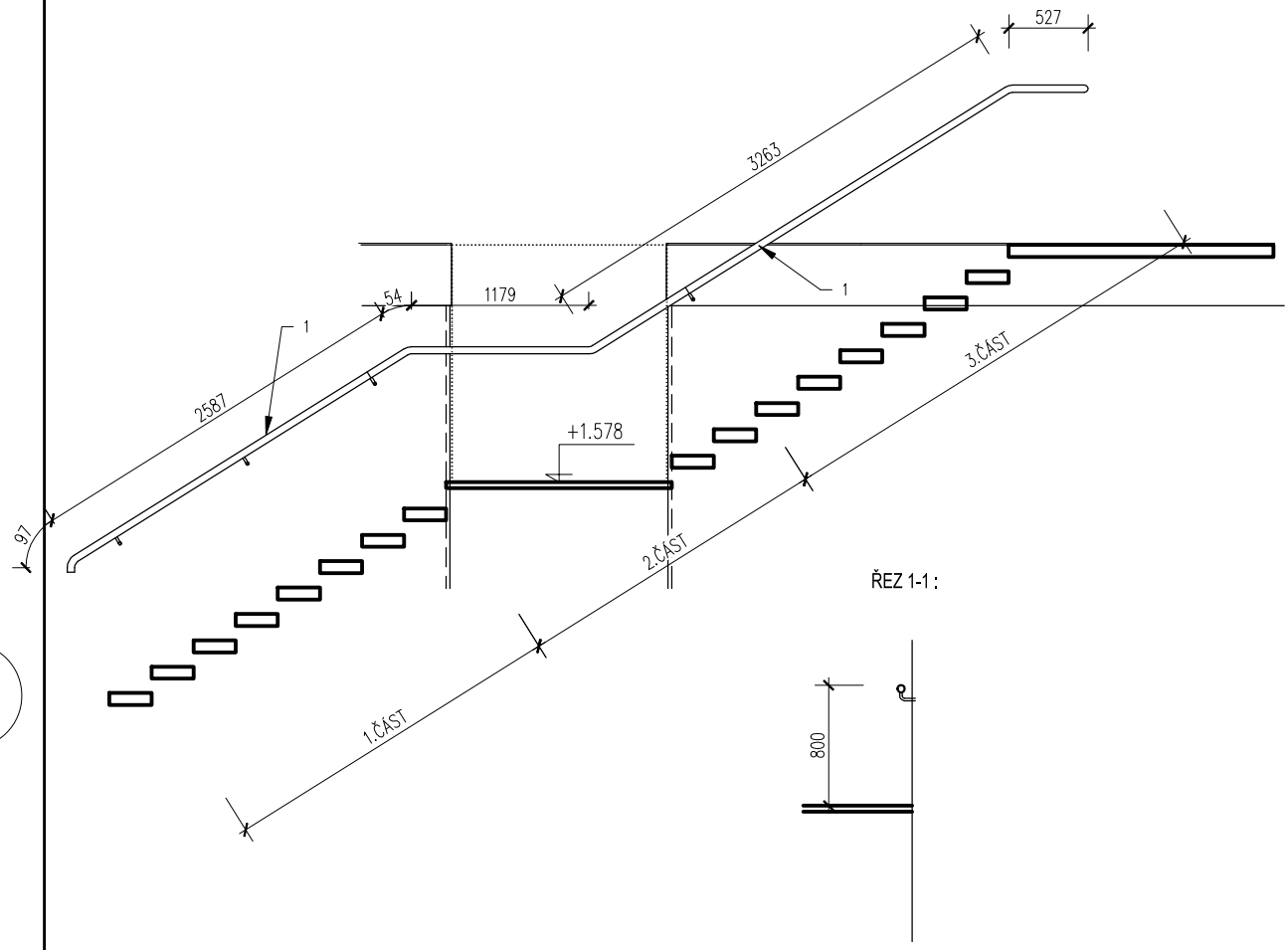

VÝKAZ MATERIÁLU – DÉLKA ZÁBRADLÍ:

pol.	materiál / profil	hmotnost (kg/m) (kg/m^2)	délka (m) plocha (m^2)	hmotnost (kg/ks)	počet (ks)	délka celk. (m) plocha celk. (m^2)	hmotnost celkem (kg)
1	TRUBKA 48x3 mm	3,33	7,830	26,074	1	7,830	26,074
	HMOTNOST CELKEM						26,074
	PROŘEZ + DROBNÝ A SPOJOVACÍ MATERIÁL 10%						2,607
	HMOTNOST CELKEM BEZ KOTEVNÍHO MATERIÁLU						28,681 kg

MATERIÁL:
ROZPIS MATERIÁLU – VIZ LEGENDA

POVRCHOVÁ ÚPRAVA:
ŽÁROVĚ ZINKOVÁNO

ČLENĚNÍ:
VIZ. SCHEMA.

BARVA:
ŽÁROVÝ ZINEK

OSAZENÍ :
- KOTVENO DO ŽB SCHODIŠŤOVÝCH STĚN NA TRNY.
- NÁVRH KOTVENÍ BUDE ODSOUHLASEN PŘED VÝROBOU MADLA.

POZNÁMKA:
- MADLO VE SPOJÍCH SPOJENO PŘES VSUVKY.
- PŘEDPOKÁDÁ SE DĚLENÍ NA 3 ČÁSTI.

PSV - ZÁMEČNICKÉ PRVKY

OZNAČENÍ:

Z11

POPIS:
MADLO INTERIÉROVÉHO SCHODIŠTĚ.

POČET KUSŮ:

OBJEKT	1NP	2NP	3NP	STŘECHA	CELKEM	CELKEM A+B
A	–	4	–	–	4	8
B	–	4	–	–	4	

SCHÉMA:

PŮDORYS :

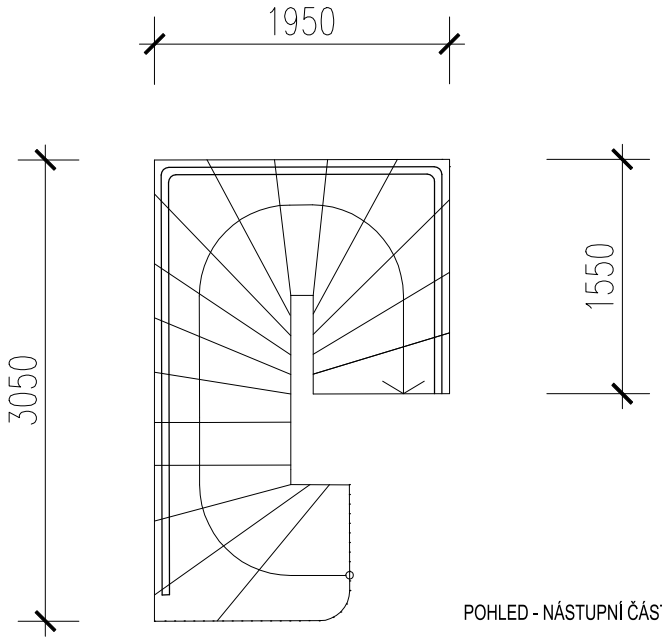

POHLED - NÁSTUPNÍ ČÁST RAMENE:

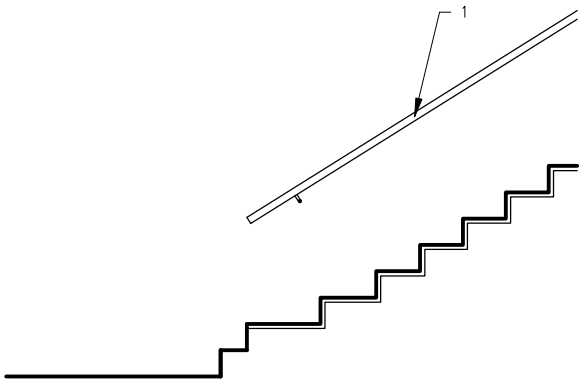

VÝKAZ MATERIÁLU – DÉLKA ZÁBRADLÍ – 1 SCHODIŠTĚ :

pol.	materiál / profil	hmotnost (kg/m) (kg/m^2)	délka (m) plocha (m^2)	hmotnost (kg/ks)	počet (ks)	délka celk. (m) plocha celk. (m^2)	hmotnost celkem (kg)
1	TRUBKA 40x2 mm	1,93	7,400	14,282	1	7,400	14,282
	HMOTNOST CELKEM						14,282
	PROŘEZ + DROBNÝ A SPOJOVACÍ MATERIÁL 10%						1,428
	HMOTNOST CELKEM BEZ KOTEVNÍHO MATERIÁLU						15,710 kg

MATERIÁL:
ROZPIS MATERIÁLU – VIZ LEGENDA

POVRCHOVÁ ÚPRAVA:
ŽÁROVĚ ZINKOVÁNO + VRCHNÍ VYPALOVANÝ LAK (KOMAXIT).

ČLENĚNÍ:
VIZ. SCHEMA.

BARVA:
BÍLÁ RAL 9010.

OSAZENÍ :
- MADLO BUDE OSAZENO NA KONZOLE.
- KONZOLALY BUDOU OSAZENY NA TRNY VLEPENÉ DO ZDIVA A ZAJIŠTĚNY POJISTNÝM VRUTEM.

POZNÁMKA:
- MADLO VE SPOJÍCH SPOJENO PŘES VSUVKY.
- PŘEDPOKÁDÁ SE DĚLENÍ NA 3 ČÁSTI.
- SPOJ VŽDY V MÍSTĚ KONZOLE.